Electrolux PROFESSIONAL

Modulare Großküchengeräteserie thermaline 90 - 400 mm Offener Unterbau, einseitige Bedienung, GN - H2 - H=450

Technisches Datenblatt
ARTIKEL #
MODELL #

NAME #

SIS #

AIA #



589174 (MC1BCADOOO) Offener Unterbau, einseitige Bedienung, GN - H2

Kurzbeschreibung

Artikel Nr.

400 mm langer offener Unterschrank zum Lagern von Töpfen, Pfanne, Blechen etc. mit hygienischem Design und gerundeten Ecken. Konstruiert nach DIN 18860_2 mit 70 mm zurückgesetztem Sockel. Innenrahmen aus 2 und 3 mm CNS 1.4301 für extra große Stabilität. 2 mm Deckplatte aus CNS 1.4301. Reinigungsfreundliche Konstruktion mit ebenen Flächen. THERMODUL-Verbindungssystem ermöglicht bündige Deckplatte bei Aufstellung nebeneinander und verhindert Eindringen von Schmutz. Offener Unterbau zur Aufnahme von GN 1/1 Behältern. IPX5 Strahlwasserschutz-Zertifizierung.
Konfiguration: Freistehend, einseitige Bedienung, Hygieneklasse H2.

Hauptmerkmale

- Alle wesentlichen Komponenten sind leicht von vorn zugänglich
- [NOT TRANSLATED]

Konstruktion

- Spritzschutz: IPX5
- Offener Hygieneunterschrank mit großzügig gerundeten Ecken.
- 2 mm Deckplatte aus Chromnickelstahl 1.4301.
- Flache Oberflächenkonstruktion mit minimalen verdeckten Bereichen zur einfachen Reinigung aller Oberflächen
- Stauraum im Unterbaur zur Aufnahme von GN 1/1 Behältern.
- Selbsttragende Konstruktion.

Genehmigung:

Modulare Großküchengeräteserie thermaline 90 - 400 mm Offener Unterbau, einseitige Bedienung, GN - H2 - H=450

Front

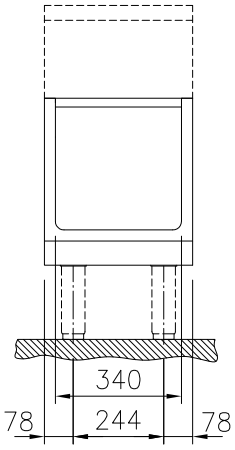

Seite

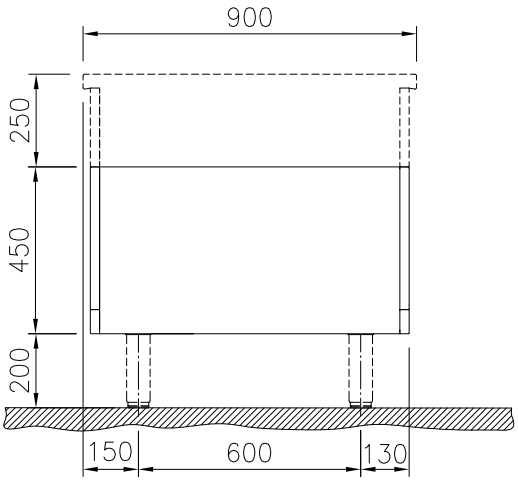

oben

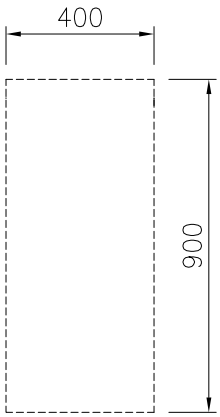

Schlüsselinformation

Außenabmessungen, Länge:	
589174 (MC1BCADOOO)	400 mm
Außenabmessungen, Tiefe:	900 mm
Außenabmessungen, Höhe:	450 mm
Schrank-Innenabmessungen, Länge:	340 mm
Schrank-Innenabmessungen, Höhe:	330 mm
Schrank-Innenabmessungen, Tiefe:	740 mm
Nettogewicht:	18 kg

Das Unternehmen behält sich das Recht auf Änderungen der Spezifikation vor.

2026.11.19

Optionales Zubehör

• CNS-Seitenwand, rechts/links, 12,5 mm, für freistehende Aufstellung	PNC 912512	❑
• CNS-Frontblende, 400 mm Länge	PNC 912630	❑
• CNS-Sockelblenden, links und rechts, für freistehende Aufstellung	PNC 912657	❑
• CNS-Sockelblenden, links und rechts, für wandstehende Aufstellung	PNC 912660	❑
• CNS-Sockelblenden, links und rechts, für Rücken/Rücken-Aufstellung	PNC 912663	❑
• CNS-Sockel, wandstehend, 400 mm Länge	PNC 912935	❑
• CNS-Sockel, freistehend, 400 mm Länge	PNC 912954	❑
• CNS-Seitenwand, links, (für Geräte mit Aufkantung), 12,5 mm	PNC 913101	❑
• CNS-Seitenwand, rechts, (für Geräte mit Aufkantung), 12,5 mm	PNC 913105	❑
• CNS-Rückwand 400X450 mm	PNC 913163	❑
• CNS-Seitenwand, links, 12,5 mm, für Rücken an Rücken	PNC 913222	❑
• CNS-Seitenwand, rechts, 12,5 mm, für Rücken an Rücken	PNC 913223	❑
• Gelochtes Bord für Wärmeschränke und Unterschränke (einseitige Bedienung TL80-85-90 und beidseitige Bedienung für TL80)	PNC 913233	❑
• Verstärkte Seitenwand, nur in Verbindung mit Seitenbord, für freistehende Aufstellung	PNC 913260	❑
• Verstärkte Seitenwand, links, nur in Verbindung mit Seitenbord, für Wandaufstellung	PNC 913267	❑
• Verstärkte Seitenwand, rechts, nur in Verbindung mit Seitenbord, für Wandaufstellung	PNC 913269	❑
• Verstärkte Seitenwand, links, nur in Verbindung mit Seitenbord, für für Rücken/Rücken-Aufstellung	PNC 913275	❑
• Verstärkte Seitenwand, rechts, nur in Verbindung mit Seitenbord, für für Rücken/Rücken-Aufstellung	PNC 913276	❑
• Rostführungen	PNC 913279	❑
• - NOT TRANSLATED -	PNC 913672	❑
• - NOT TRANSLATED -	PNC 913688	❑

Das Unternehmen behält sich das Recht auf Änderungen der Spezifikation vor.